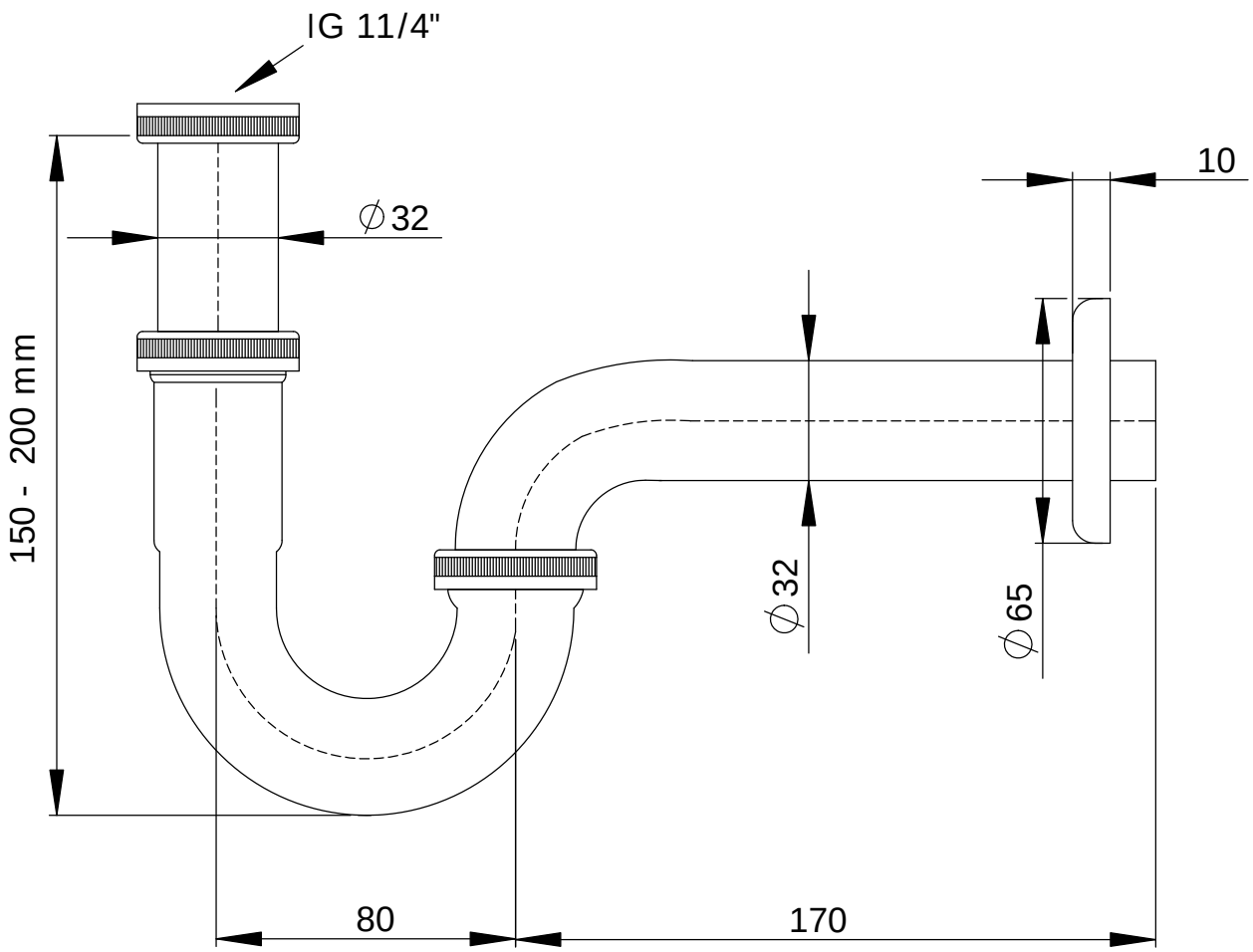

	NAME	SIGNATURE	Datum			
GEZEICHNET	Drenhaus		08.02.2018			
GEPRÜFT						

BENENNUNG:

Röhrengeruchverschluss 1 1/4" x 32 mm
MS vc, geprüft nach DIN 19545 + EN 274

MATERIAL:

GEWICHT:

ZEICHNUNGS-NR. 100139

A4

Maßstab:1:2

BLATT 1 von 1