Ei Electronics®
fire + gas detection

Technisches Datenblatt

Ei208iDW

Kohlenmonoxidwarnmelder Ei208iDW

mit fest eingebauter 3V-Lithiumbatterie und LCD-Display, optional funkvernetzbar mit Funkmodul Ei200MRF, AudioLINK-Funktion, 5 Jahre Garantie, 10 Jahre Lebensdauer

Die Highlights auf einen Blick

- Funkvernetzbar mit Funkmodul Ei200MRF (separat erhältlich)
- Elektrochemischer Sensor einzeln in CO-Umgebung kalibriert und getestet
- AudioLINK-Funktion zum Auslesen von Melderdaten
- LCD-Display (zeigt CO-Gehalt der Luft und visualisiert Hinweise wie «Lüften« oder «Evakuieren«)
- Ereignisspeicher (für erhöhte Kohlenmonoxidwerte in Abwesenheit)
- Test-/ Stummschaltknopf (überprüft Funktionsfähigkeit des Melders)
- Stummschaltfunktion (Stummschalten bei unerwünschtem Alarm)
- Status-LEDs (Betrieb, Alarm, Störung)
- End-of-Life-Anzeige

CE

Abmessungen

Dimension	B 120 mm | H 105 mm | T 44 mm
Gewicht	180 g

Eigenschaften

Einsatztemperatur	-10 bis +40 °C
Lagertemperatur	0 bis +35 °C
Sensortyp	elektrochemisch
Signalgeber	piezoelektrischer Schallgeber
Schalldruck	85dB(A) in 3 m Abstand
Feuchtigkeit	15 % bis 95 % rel. Luftfeuchtigkeit (keine Betauung), auch geeignet für typische Badezimmerbedingungen
Schutzgrad	IP 42
Demontagesicherung	ja
Betriebszustandsanzeige	nein
AudioLink kompatibel	ja
Automatische Selbstüberwachung	ja
Verschmutzungskompensation	nein
Stromversorgung	3V-Lithiumbatterie
Batterielebensdauer	10 Jahre
Gehäusefarbe	rein weiß, annähernd RAL 9010
Gehäusematerial	Kunststoff, UL94 V0 klassifiziert

Vernetzung

Funk	31 (bis zu 12 Geräte empfohlen)

Qualität

Normen / Standards	EN 50291-1:2010 + A1:2012; EN 50291-2:2010
Zulassung	Typ B nach EN 50291-1, BSI Kitemark KM 86596
Garantie	5 Jahre Herstellergarantie

Ei Electronics GmbH
Franz-Rennefeld-Weg 5
40472 Düsseldorf

Telefon: +49 211 98436500
Telefax: +49 211 98436528
E-Mail: vertrieb@eielectronics.de

Abmessungen

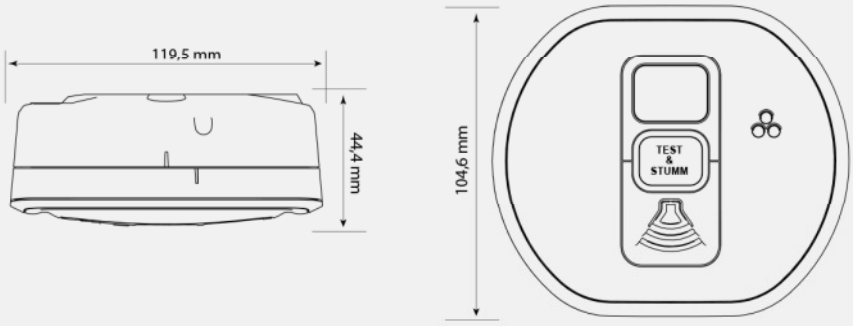

Ei Electronics GmbH
Franz-Rennefeld-Weg 5
40472 Düsseldorf

Telefon: +49 211 98436500
Telefax: +49 211 98436528
E-Mail: vertrieb@eielectronics.de