INSTRUCTIONS

RA 2000

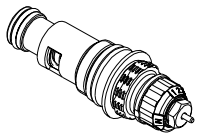

013R9336

Voreinstellbares Einbauventil, Zubehörsatz — **Bestell-Nr.**
Integrated valve, accessory set — **Code No.**
Robinetterie intégrée avec préréglage de débit, jeu d'accessoires — **N° de code**
Inbouwafsluiter (insert), met toebehoren — **Bestelnr.**

013G0270

013R9336

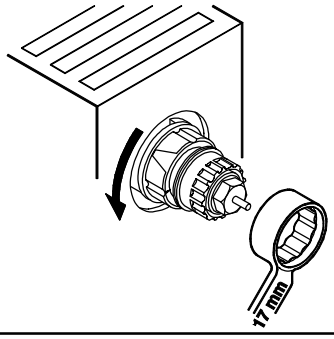

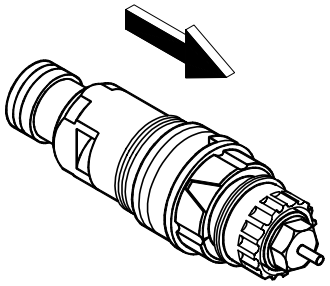

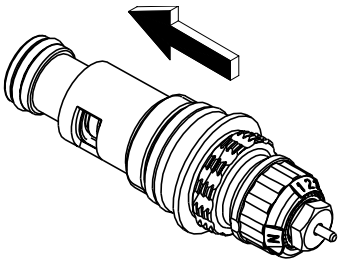

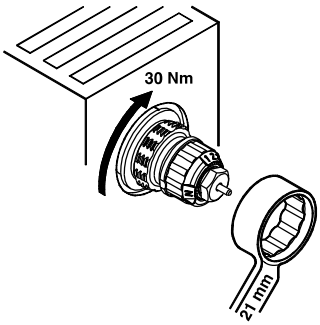

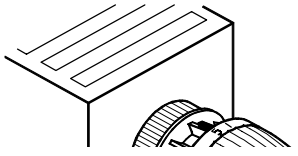

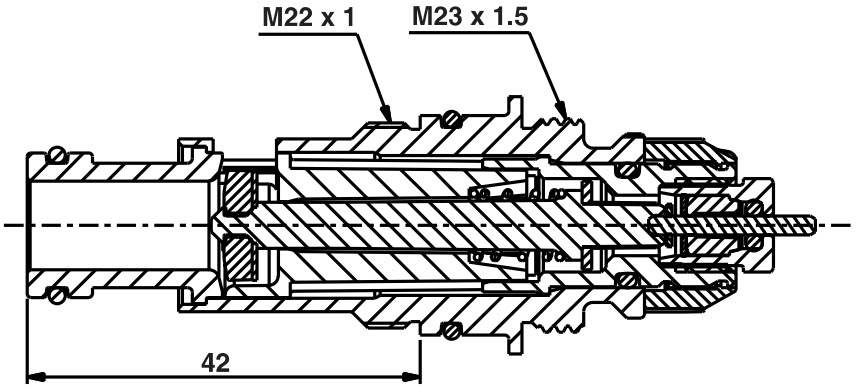

(D)

Einbauventil in den Heizkörper bis zum Anschlag eindrehen (30 Nm).

(F)

Visser le robinet intégré dans le radiateur jusqu'à atteindre la butée métallique (30Nm).

(GB)

Screw the integrated valve into the radiator until it is hand tight and it's flange is butting onto the radiator connection (30 Nm).

(NL)

Draai de insert tot de aanslag in de radiator (30 Nm).

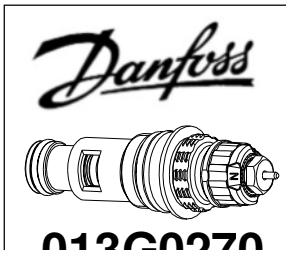

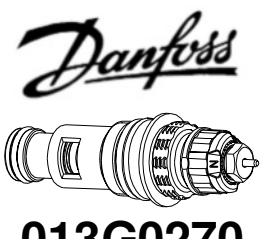

Voreinstelldiagramm.
Presettings
Préréglage sur le lieu de montage
Grafiek om de voorinstelling

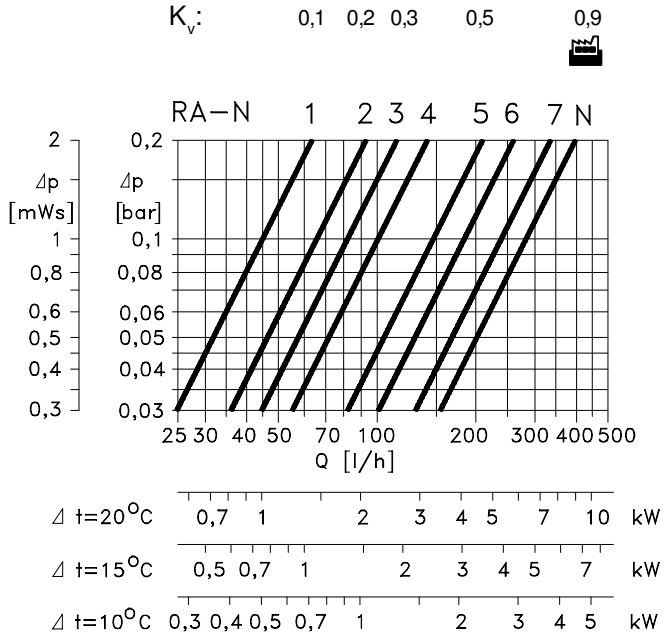

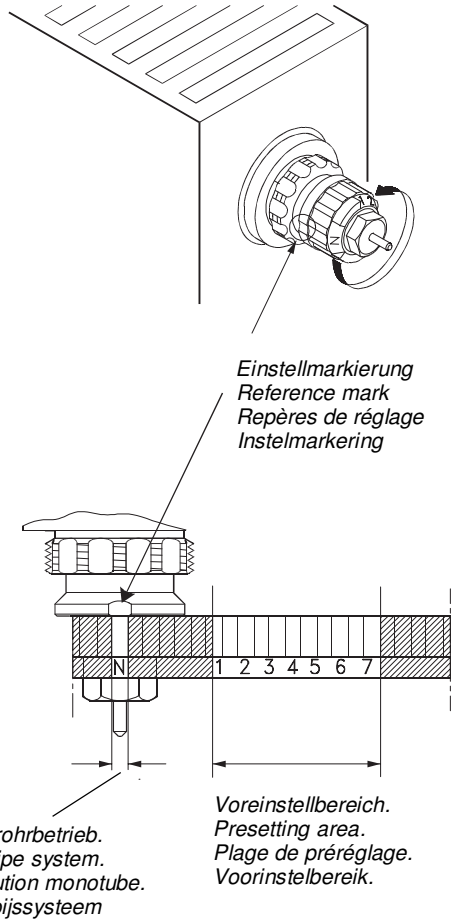

Einstellmarkierung
Reference mark
Repères de réglage
Instelmarkering

Werkseinstellung und Einrohrbetrieb.
Factory setting and one-pipe system.
Réglage d'usine et distribution monotube.
Fabrieksinstelling en eenpijssysteem

Voreinstellbereich.
Presetting area.
Plage de préréglage.
Voorinstelbereik.

(D)

Voreinstellung
Die dimensionierten Einstellwerte lassen sich vor Fühlermontage ohne Werkzeug einfach und exakt einstellen. Die rote Voreinstellkrone wird hierzu so verdreht, daß die ermittelte Voreinstellzahl mit der Einstellmarkierung übereinstimmt. In der Einstellung „N“ ist der Voreinstellung aufgehoben.
Weitere technische Informationen erhalten Sie über den Handel oder beim Heizkörperhersteller.

(F)

Préréglage
Avant d'installer le bulbe thermostatique sur le corps de robinet, sélectionner la valeur de préréglage du débit souhaitée de façon simple et précise sans outil spécial. Pour ce faire, tourner la bague rouge de façon à faire correspondre la valeur de préréglage souhaitée avec le repère de réglage sur la partie fixe du corps.
En position « N », la vanne est grande ouverte.
Des informations détaillées sur ce réglage sont disponibles chez les distributeurs ou le fabricant du radiateur.

(GB)

Pre-setting
The dimensioned setting values can be selected simply and precisely without tools, prior to the fitting of the sensor. For this purpose, the red scale ring must be turned to ensure that the preset-

(NL)

Voorinstelling
De gewenste waarde kan gemakkelijk en precies worden ingesteld zonder speciaal gereedschap (vóór het bevestigen van het regelelement). Draai hiervoor aan de rode insteldop om te