Elektro- Türöffner 118

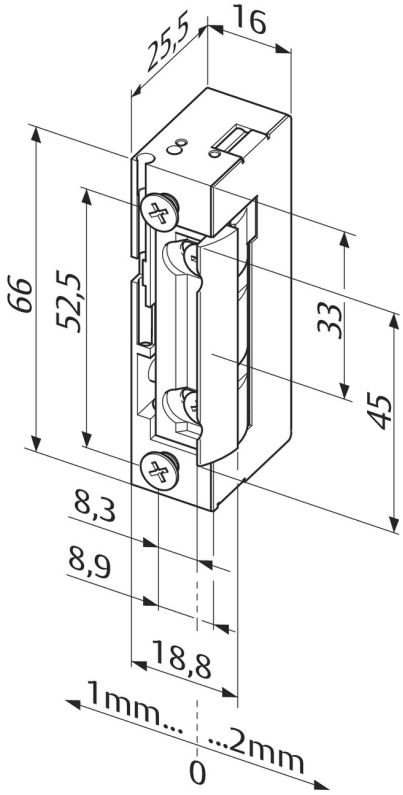

Produktbeschreibung

Modell mit Basisausstattung.

Vorteile auf einen Blick

- Radiusfalle, FaFix® 3 mm verstellbar
- Universalspannungen
- Anschluss klemm-/steckbar optional bestellbar
- Kompatibel zu gängigen Einsteckschlössern
- Kompatibel zu gängigen Schließblechen
- Symmetrische Bauform. Daher DIN links/rechts, sowie waagerecht einsetzbar

Technische Daten

Verstellbare Falle (FF, FaFix®)	Ja
Arbeitsstrom	Ja
Geräuschdämpfung	Ja
Festigkeit gegen Aufbruch	3750 N
Höhe	66 mm
Breite	16 mm
Tiefe	26 mm
FaFix® Verstellbereich	3 mm
Falleneingrifftiefe	5,5 mm
Betriebstemperaturbereich	-15 °C bis +40 °C
Einbaulage	senkrecht und waagerecht
Lastzyklen werksinterne Prüfung	250000
Für Feuerschutztüren geeignet	Nein

Bestellbare Varianten

Bestellnummer	Beschreibung
118---------A71	Ohne Schließblech, 10-24 V AC/DC
118---------B71	Ohne Schließblech, 22-42 V AC/DC
118---------D11	Ohne Schließblech, 6-12 V AC/DC

ASSA ABLOY Sicherheitstechnik GmbH
Bildstockstraße 20 72458 Albstadt albstadt@assaabloy.com
Tel. + 497431 123-0 Fax + 497431 123-240 www.assaabloy.de