Elektro- Türöffner 17E

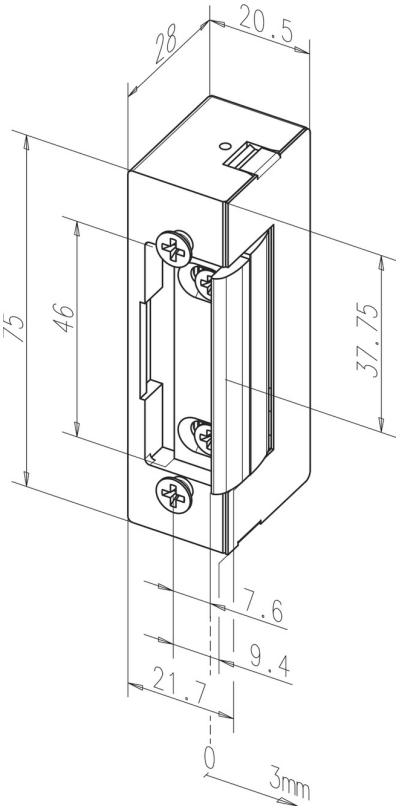

Produktbeschreibung

Modell mit mechanischer Entriegelung (Tagesentriegelung).

Vorteile auf einen Blick

- Für alle gängigen Schließbleche geeignet
- Durch 180° gedrehte Montage DIN-rechts und -links verwendbar
- Symmetrische Bauform

Technische Daten

Verstellbare Falle (FF, FaFix®)	Ja
Mechanische Entriegelung	Ja
Arbeitsstrom	Ja
Festigkeit gegen Aufbruch	3500 N
Höhe	75 mm
Breite	20 mm
Tiefe	28 mm
Betriebstemperaturbereich	-15 °C bis +40 °C

Bestellbare Varianten

Bestellnummer	Beschreibung
17E---------D11	Ohne Schließblech, 6-12 V AC/DC
17E---------R11	Ohne Schließblech, 8-16 V AC/DC
17E---------F11	Ohne Schließblech, 24 V AC/DC
17E---------E41	Ohne Schließblech, 12V DC 100%ED
17E---------F41	Ohne Schließblech, 24V DC 100%ED
17E---------C41	17E® OHNE STULP17E® OHNE STULP

ASSA ABLOY Sicherheitstechnik GmbH
Bildstockstraße 20 72458 Albstadt albstadt@assaabloy.com
Tel. + 497431 123-0 Fax + 497431 123-240 www.assaabloy.de